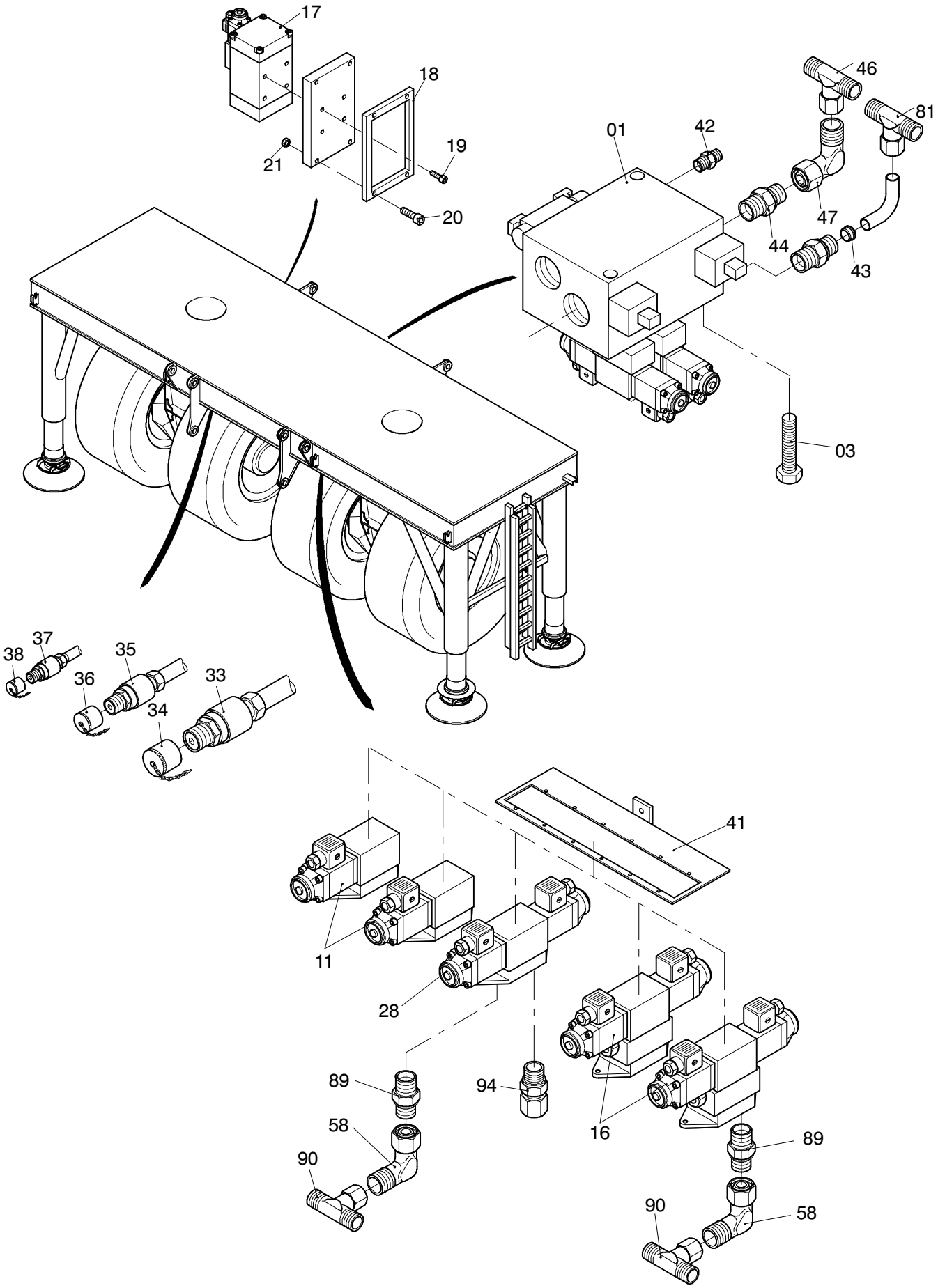

62-7350

19.06.2000

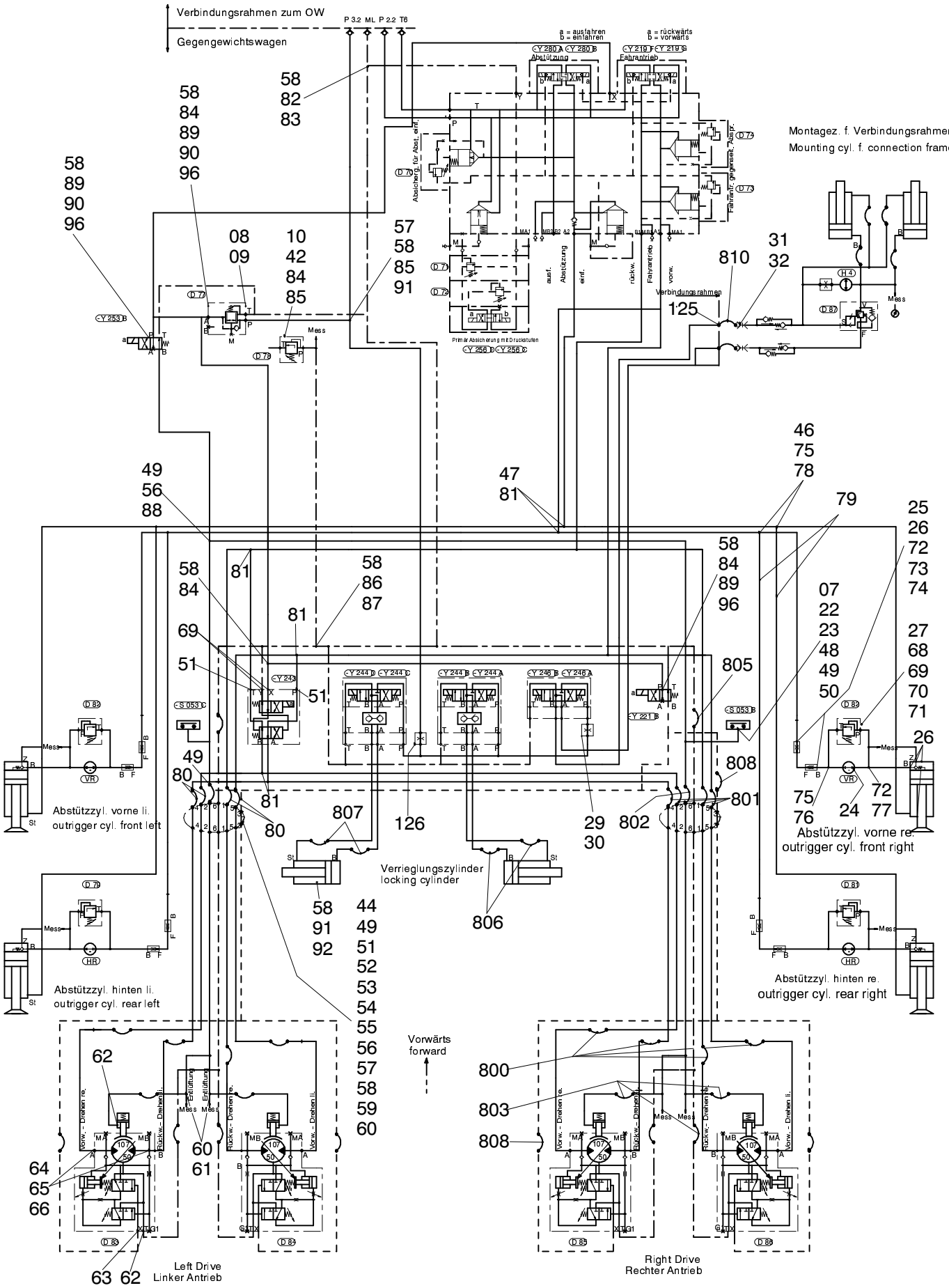

62-7350

19.06.2000